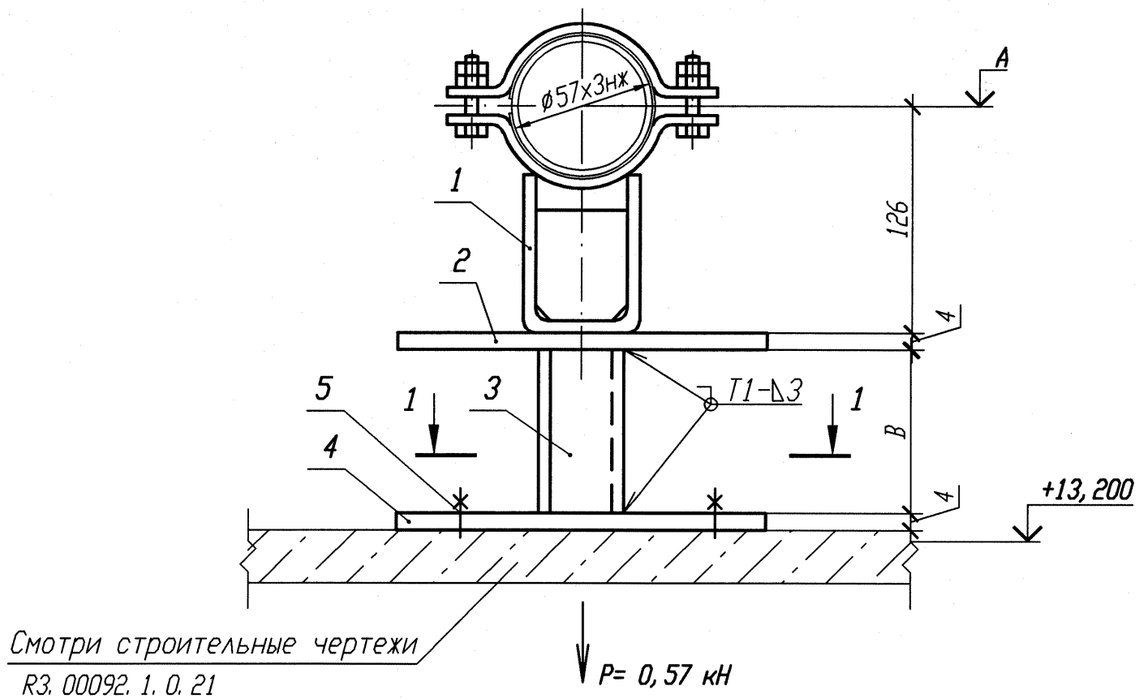

РАЗРЕЗ 1-1

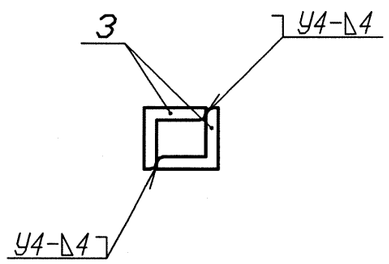

Спецификация деталей

Поз.	Обозначение	Наименование	Кол.	Материал	Масса, кг ед.	Масса, кг общ.	Примечание
1	А8-511. 000-11	Опора 57К	1	Сборный	1, 76	1, 76	
2	ГОСТ 19903-74	Лист Б-ПН 4х120х80	1	ст 3 сп 5 ГОСТ 14637-89	0, 3	0, 3	
3	ГОСТ 8509-93	Уголок Б 50х50х5 l=200	2	Вст 3 сп 5 ГОСТ 535-2005	0, 75	1, 5	
4	10. 377. 01	Лист Б-ПН 4х140х80	1	ст 3 сп 5 ГОСТ 14637-89	0, 35	0, 35	
5	ГОСТ 28778-90	БСР 10х100 У3	2	Сборный	0, 09	0, 18	
	ГОСТ 9467-75	Электроды		УОНИИ 13/45			
				Итого:		4, 09	

Номер опоры	Отметка опоры, А	Размер В, мм
3TS21Y114	+13, 500	166
3TS22Y104	+13, 520	186
3TS23Y188	+13, 520	186

1 Привязку опоры смотри 3TS21Z35, 3TS22Z35, 3TS23Z35.
2 Сварку производить по ГОСТ 5264-80
3 Деталь поз. 3 обрезать на монтаже с уточнением по месту.
4 Отметка трубопровода подлежит уточнению в соответствии с уклоном трубопровода.
5 Максимальная нагрузка на опору дана с учетом сейсмического воздействия.
6 Изготовить три комплекта.

АРХИВНЫЙ ЭКЗЕМПЛЯР

Изм.	Кол. уч.	Лист	N док.	Подп.	Дата
1	-	Зам.	102-12	-	-
Инженер		Соприф			24.08
Пров. вед. инж.		Веренцова			24.08
Пров. нач. гр.		Жук			24.08
Н. контр		Краснояров			27.08

Инв. № подл. R3. 00783. 1. 0. 11
Лист 252

R3. TS21. 3012. 011. 01. 00. 076

Ростовская АЭС Блок 3

Реакторное отделение
Негерметичная часть
Трубопроводы системы очистки технологических сдувок

Стадия	Лист	Листов
Р		1

Опора скользящая
3TS21Y114, 3TS22Y104, 3TS23Y128

ОАО "НИАЭП" 2012

Инв. N подл. | Подп. и дата | Взам. инв. N
R3. 00783. 1. 0. 11

Формат А3